668 095

Multifunktionswerkzeuge VHM 100°
Carbide Multifunction Tools 100°

- Fräsen, Bohren, Senken, 1 Werkzeug
- Besonders geeignet auf CNC-BAZ
- Senkt Rüstzeit und Bevorratung
- Senkwinkel 100°
- Oberfläche blank

- Milling, drilling, chamfering, 1 tool
- Use on CNC or automatic machines
- Short set up-, work time, easy storage
- Chamfering angle 100°
- Bright finish

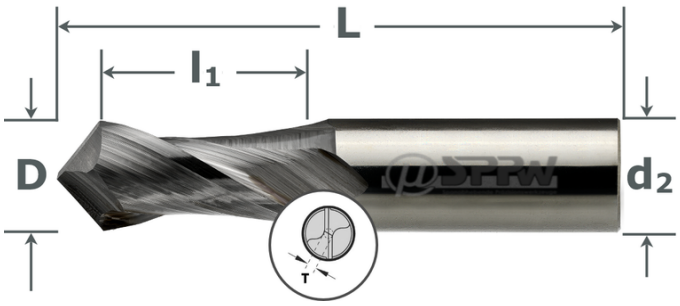

VHM | poliert | 100° | z:2 | DIN 6535HA | Multi V

P M K N O

668095 - 100° AVIATION

ØD h9	Ød2 h6	L	l1	z	T	a	Art. No.	Stk/pce Euro
6	8	60	12	2	0,6	100°	6680950600	78,40
8	10	70	16	2	0,8	100°	6680950800	125,30
10	12	70	18	2	1	100°	6680951000	139,80
12	12	70	20	2	1,2	100°	6680951200	139,80
16	16	80	26	2	1,6	100°	6680951600	206,80

G

© SPPW GmbH - Version 240709. Irrtümer und Änderungen vorbehalten. Alle Preise zuzügl. Mehrwertsteuer.